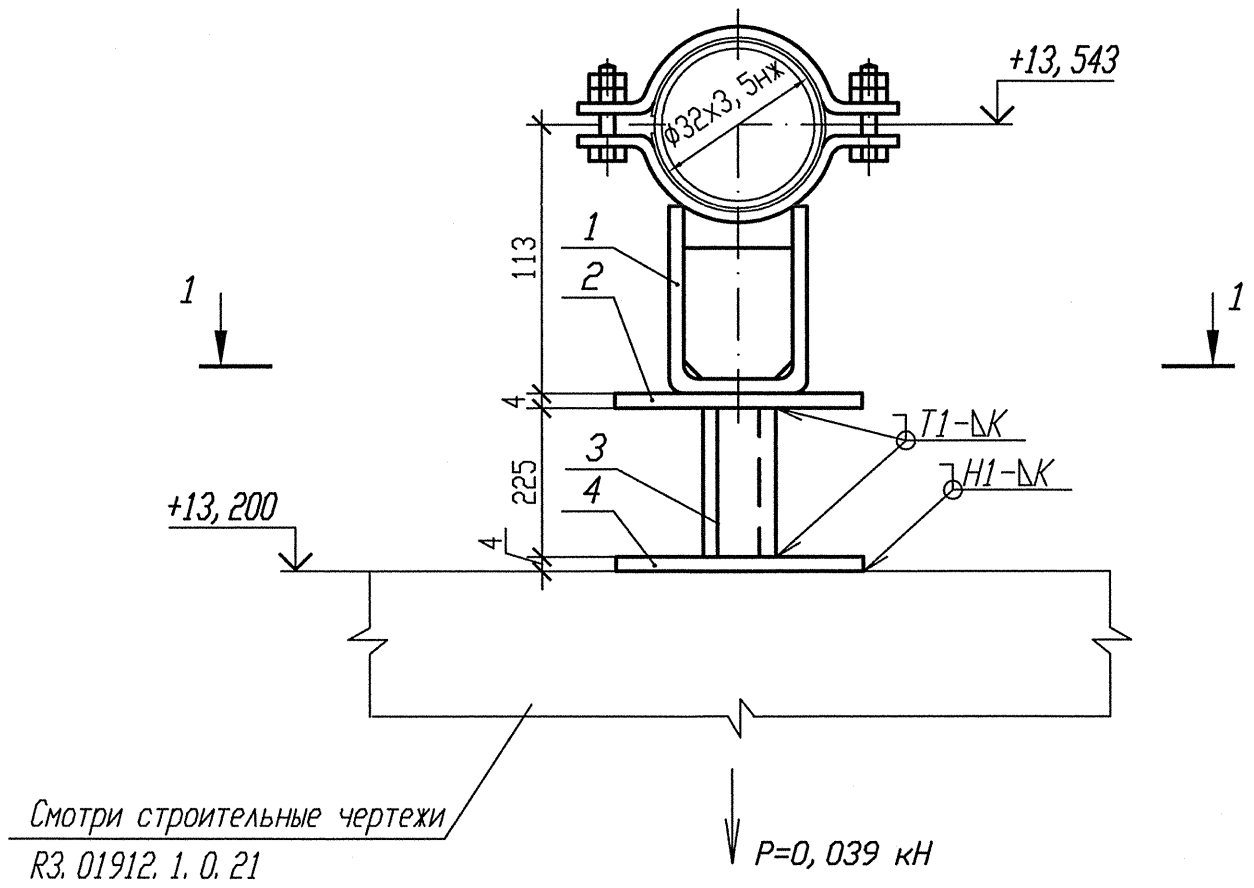

Спецификация деталей

Поз.	Обозначение	Наименование	Кол.	Материал	Масса, кг ед.	Масса, кг общ.	Приме-чание
1	18-511. 000-05	Опора 32	1	Сборный	1, 00	1, 00	
2	ГОСТ 19903-74	Лист Б-ПН 4х80х130	1	Ст 3 сп 5-сВ ГОСТ 14637-89	0, 3266	0, 3266	
3	ГОСТ 8509-93	Уголок В- 40х40х4 l=225	2	Ст 3 пс 2-сВ ГОСТ 535-2005	0, 545	1, 09	
4	ГОСТ 19903-74	Лист Б-ПН 4х90х90	1	Ст 3 сп 5-сВ ГОСТ 14637-89	0, 2543	0, 2543	
	ГОСТ 9467-75	Электроды		УОНИИ 13/45		-	
Итого:							2, 674

Разрез 1-1

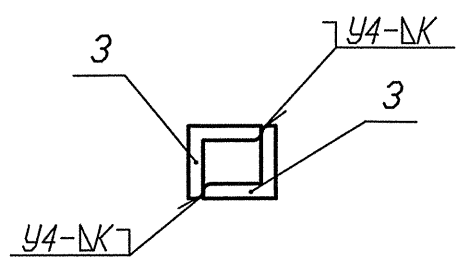

1 Привязку опоры смотри 3ТС20Z24, 3ТС20Z26.
2 Сварку производить по ГОСТ 5264-80.
3 Отметка трубопровода подлежит уточнению в соответствии с уклоном трубопровода.
4 Р - максимальная нагрузка на опору с учетом сейсмических воздействий.
5 Катет шва (К) принять по наименьшей толщине свариваемых деталей.
6 Изготовить два комплекта.

Изм.	Кол. уч.	Лист	Nдок.	Подпись	Дата
1	-	Нов.	908-12		14. 11
Инж. 2к.		Сидоренко			14. 11
Пров. инж. 1к.		Швабинский			14. 11
Пров. вед. инж.		Махотина			14. 11
Нач. гр.		Жубрев			14. 11
Н. контр.		Краснояров			15. 11

АРХИВНЫЙ ЭКЗЕМПЛЯР

Инв. N подл. R3. 03733. 4. 0. 13

Лист 432

R3. ТС10. 3012. 013. 01. 00. 280

Ростовская АЭС Блок 3

Реакторное отделение
Герметичная часть
Трубопроводы байпасной очистки воды I контура Рр больше 2. 2 МПа.

Стадия	Лист	Листов
Р	1	1

Опора скользящая
3ТС20У088, 3ТС20У089

ОАО "НИАЭП" 2012

Взам. инв. N	Подп. и дата	Инв. N подл.	R3. 03733. 1. 0. 13

Формат А3